ancotech

Entwicklung

Production

Beratung

Edelstahl

Engineering

Spezialbewehrungen

Développement

Production

Conseil

Acier inox

Engineering

Armature spéciales

Die Firma
La société

Seit über 15 Jahren erfolgreich
Plus de 15 ans de réussite

ancotech ag, Produktion und Administration in Dielsdorf (Schweiz)

ancotech sa, production et administration à Dielsdorf (Suisse)

Es ist unsere Philosophie, mit einer schlanken Firmenstruktur und gut ausgebildeten Mitarbeitern, technisch ausgereifte und wirtschaftlich interessante Lösungen im Bereich 'Spezialbewehrungen' und 'Edelstahlteile' zu erarbeiten. Wo erforderlich, werden eigene Systeme entwickelt. Unsere Innovationen im Ingenieurbau sind richtungsweisend.

ANCOTECH AG,
ein starker Name, eine starke Firma.

Il est dans notre philosophie de travailler avec une structure d'entreprise réduite et un personnel compétent. Nous nous efforçons de trouver des solutions économiques et techniquement parfaites pour résoudre les problèmes dans le domaine des armatures spéciales et des éléments en acier inoxydable. En cas de nécessité, nous développons de nouveaux systèmes.

ANCOTECH SA,
une renommée, une société performante.

ancotech
Spezialbewehrungen - *Armatures spéciales*

Technische Kompetenz
Compétences techniques

Vorsprung durch Forschung
Avantages par la recherche

Durchstanzversuche EPFL Lausanne (2000)
Essais de poinçonnement EPFL Lausanne

An zahlreichen Universitäten in Europa hat ANCOTECH AG Forschungsaufträge plaziert. Sie bilden einen wesentlichen Grundpfeiler für den technischen Vorsprung.

Dans de nombreuses universités en Europe, ANCOTECH SA s'est vu confier des contrats de recherches. Ils constituent la marche à suivre essentielle afin d'améliorer les connaissances et les progrès techniques.

ancoFIX®-Versuche University of Westminster, London (UK) 1999
Essais d'ancoFIX®, University of Westminster, London (UK) 1999

Ein mehrköpfiges Ingenieurteam erarbeitet zusammen mit dem Kunden täglich wirtschaftlich und technisch ausgereifte Lösungen.

Un team de plusieurs ingénieurs collaborent quotidiennement avec le client afin de trouver des solutions économiques et techniques.

Dabei ist die 15-jährige Erfahrung in Produktion, Forschung und Technik von entscheidender Bedeutung.

De plus, une expérience longue de 15 ans dans la production l'amène à concevoir les produits les plus rationnels.

Interne Versuche bei ancotech ag (1997)
Essais internes, ancotech sa (1997)

Basis für den Erfolg von ANCOTECH AG ist die technische Kompetenz. Das ermöglicht den grösst möglichen Kundennutzen und damit auch zufriedene Kunden.

La base du succès d' ANCOTECH SA se situe dans la compétence technique. Elle répond à la plupart des besoins du client et le satisfait pleinement.

Zulassungsversuche Technische Universität München (D) (1991)
Essais pour l'homologation Université technique à Munich (D) (1991)

Qualität ist dabei so selbstverständlich, dass ANCOTECH AG seit Jahren ISO 9001 wie auch SIA 162/1 zertifiziert ist.

Sa qualité et sa rigueur sont confirmées par la certification ISO 9001 ainsi que SIA 162/1 depuis de nombreuses années.

SIA 161/1 - S2

ISO 9001

Produktion bei ANCOTECH
ANCOTECH et sa production

Jährlich über 1500 Tonnen Stahl
Plus de 1500 tonnes d'acier par an

ancoPLUS®-Schmiedungen
La forge d'ancoPLUS®

Stahlverarbeitung S500
Façonnage d'acier S500

BARON®-Produktion
Production BARON®

Es ist eine unbestrittene Stärke, dass ANCOTECH AG selber produziert. So fliessen Erkenntnisse vom Markt direkt wieder zurück in Entwicklung und Produktion. Das macht flexibel und beweglich.

L'autonomie de sa production est un atout sans limite pour ANCOTECH SA. De cette manière, la production peut être rapidement adaptée au marché dans le but de rester souple et flexible.

Der Produktionsbetrieb ist modern und effizient strukturiert. Davon profitiert der Kunde, zum Beispiel mit kurzen Lieferfristen.

Sa production possède une structure moderne et efficace, garantissant des délais de livraison très courts afin de satisfaire sa clientèle.

Die Hauptbereiche der Produktion sind:

Ses productions principales sont :

... der Schmiedebetrieb
- ancoPLUS®-Durchstanz-bewehrungen
- ancoFIX®-Bewehrungen

… le forgeage
- *ancoPLUS®- armatures de poinçonnement*
- *ancoFIX®- armatures*

... die Metallverarbeitung
- ULTRA10-Kraganker
- ancoDUR®-Ankerplatten
- Edelstahlverarbeitung
- Schwarzstahlverarbeitung

… le façonnage
- *ULTRA10- consoles*
- *ancoDUR®- plaques d'ancrage*
- *aciers inoxydables*
- *aciers noirs*

... die Gewindeherstellung
- BARON®-Schraubbewehrung
- ARMINOX®-Gewinde
- Sondergewinde.

… le filetage
- *BARON®- coupleurs d'armatures*
- *ARMINOX®-filetages d'armatures inox*

Spezialbewehrungen
Armatures spéciales

Leistung und Qualität
Performances et qualité

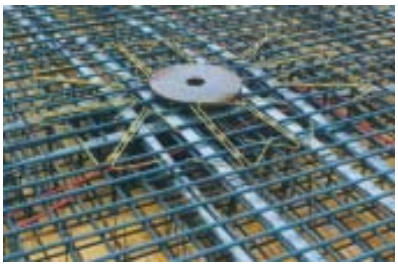

ancoPLUS®-Durchstanzbewehrungen
ancoPLUS® Armatures de poinçonnement

Die langjährige Erfahrung macht ANCOTECH AG im Bereich der Spezialbewehrungen zum führenden Spezialisten. Dank innovativen eigenen Entwicklungen, die weltweit eingesetzt werden, verfügt ANCOTECH AG über hervorragendes technisches Know-How.

La longue expérience d'ANCOTECH SA fait qu'elle est devenue une véritable spécialiste dans le domaine des armatures spéciales. Grâce à son 'Know-How', ANCOTECH SA a pu participer à la réalisation de plusieurs ouvrages à travers le monde.

7d - Verankerung mit ancoFIX®-Bewehrungen
Ancrage 7d avec l'armature ancoFIX®

ANCOTECH AG hat mit den **ancoPLUS®**-Durchstanzbewehrungen vor über 10 Jahren ein System entwickelt, das mit seiner Leistungsfähigkeit wegweisend ist.

*ANCOTECH SA a développé depuis plus de 10 ans une armature de poinçonnement, **ancoPLUS®**. Ce système est un des plus performants et économiques du marché.*

ancoFIX®-Bewehrungen werden seit mehr als 10 Jahren bei Verankerungsproblemen eingesetzt.

*Les armatures **ancoFIX** ® solutionnent depuis plus de 10 ans des problèmes d'ancrage complexes.*

BARON®-Schraubbewehrungen
BARON® coupleurs d'armatures

Die **BARON®**-Schraubbewehrung, ebenfalls eine Entwicklung von ANCOTECH AG, besticht durch seine hohe Systemsicherheit und seine Wirtschaftlichkeit.

*Les coupleurs d'armatures **BARON®**, qui sont également un développement d'ANCOTECH SA, se démarquent par leur système de sécurité et leur économie.*

Edelstahl
Acier inoxydable

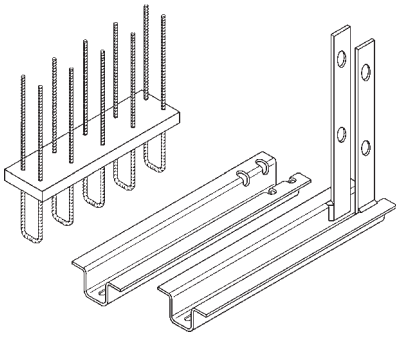

Kompetenz und Zuverlässigkeit
Compétence et fiabilité

Edelstahl ist nicht gleich Edelstahl !

L'acier inoxydable n'est pas forcément égal à acier inoxydable!

Jede Anwendung hat den passenden Werkstoff. Die ausgewiesenen Fachleute von ANCOTECH AG stehen dem Projektingenieur bei der Wahl der Edelstahlqualität beratend zur Seite.

L'utilisation d'inox demande pour chaque application un type différent. Les collaborateurs qualifiés d'ANCOTECH SA participent avec les ingénieurs projeteurs au choix de la qualité de l'acier inoxydable à utiliser.

Die ULTRA10-Kraganker sind überall bekannt und werden für Verankerungen durch die Isolationsschicht eingesetzt.

*Les **consoles ULTRA10** sont utilisées pour ancrer des éléments béton à travers l'isolation.*

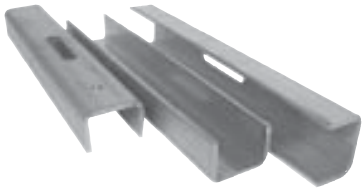

Reichhaltige Produktions-möglichkeiten und die grosse Erfahrung im Edelstahlbereich stehen hier Pate für viele erfolgreiche und wirtschaftliche Problemlösungen.

Les grandes capacités de production et les connaissances accrues dans le domaine des aciers inoxydables parrainent de nombreuses réussites grâce à des solutions économiques.

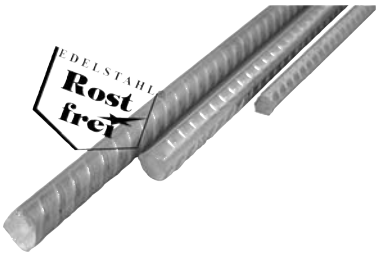

PERMINOX® und ARMINOX®-Edelstahl bezeichnet die korrosions-beständige Edelstahlbewehrung in verschiedenen Qualitäts-klassen. Aus ihm werden zum Beispiel die ARMINOX®-Konsolen hergestellt.

*L'armature inoxydable **PERMINOX® et ARMINOX®** couvre les différentes classes de qualité d'inox utilisées dans la construction. Il en découle, par exemple, les consoles ARMINOX®.*

Transportankersysteme
Ancres de transport

Erfolg ist kein Zufall
Le succès n'est pas un hasard

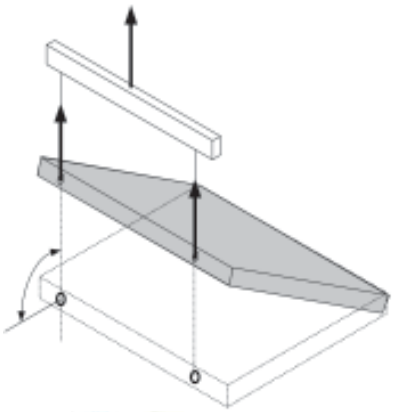

Verschiedene Transportankersysteme von 5 kN bis 200 kN pro Anker.

Des systèmes d'ancres de transport variés avec des capacités de charges entre 5 kN et 200 kN par ancre.

Ein Spezialgebiet sind die Transportankersysteme für vorfabrizierte Betonelemente. ANCOTECH AG unterhält das wahrscheinlich grösste Lager von Transportanker in der Schweiz und garantiert eine Belieferung innert kürzester Zeit.

Les ancres de transport sont principalement utilisées pour la manutention des éléments en béton préfabriqué. ANCOTECH SA possède vraisemblablement le plus grand dépôt d'ancres de transport de Suisse et garantit des livraisons dans les délais les plus courts.

Das breite Lieferprogramm von ANCOTECH AG gibt Ihnen die volle Flexibilität in der Produktion.

Le large programme de livraison d'ANCOTECH SA apporte un très grand éventail de solutions pour la manutention d'éléments préfabriqués.

Der technische Service von ANCOTECH AG verfügt über mehr als 15 Jahre Erfahrung mit der notwendigen Fachkompetenz.

Le service technique d'ANCOTECH SA possède plus de 15 ans d'expérience avec les compétences exigées.

Stadion St.Jakobpark, Basel (2000)

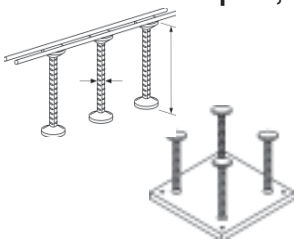

- ancoPLUS®-Durchstanzbewehrungen
- Sonderankerplatten
- BARON®-Schraubbewehrungen

- ancoPLUS®-Armatures de poinçonnement
- ancoDUR® -Plaques d'ancrage
- BARON®- Coupleurs d'armatures

Parking de l'Etoile Genève (2000)

- ancoFIX®-Bewehrungen

- Armatures ancoFIX®

Autobahnüberdeckung A3 Entlisberg Zürich, (1999)

- BARON®-Schraubbewehrungen
- ancoPLUS®-Durchstanzbewehrungen

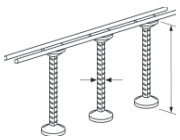

- BARON®- Coupleurs d'armatures
- ancoPLUS®-Armatures de poinçonnement

ABB Power Tower Baden (2001)

- BARON®-Schraubbewehrungen

- BARON®- Coupleurs d'armatures

A5 Tunnel Birchi Solothurn (1998)

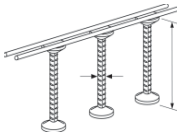

- ancoPLUS®-Schubbewehrungen
- ancoFIX®-Bewehrungen

- ancoPLUS®-Armatures de cisaillement
- Armatures ancoFIX®

12.2002

ancotech

Hauptsitz und Produktion:
ANCOTECH AG
Spezialbewehrungen
Industriestrasse 3
CH-8157 Dielsdorf

Tel: +41 (0)1-854 72 22
Fax: +41 (0)1-854 72 29
E-Mail: info@ancotech.ch

Succursale technique:
ANCOTECH SA
Armatures spéciales
Rue de Vevey 218
CH-1630 Bulle

Tél: 026/919 87 77
Fax: 026/919 87 79
Internet: www.ancotech.ch

SIA 161/1 - S2
Betriebsausweis
SIA 161/S2

SWISS CERTIFICATION
ISO 9001