# Vorlagen für Bestellisten

*Modèles des fiches de commande*

ancotech

## *PERMINOX ®*
## *Edelstahlbewehrungen*

*Armatures en acier inoxydable*

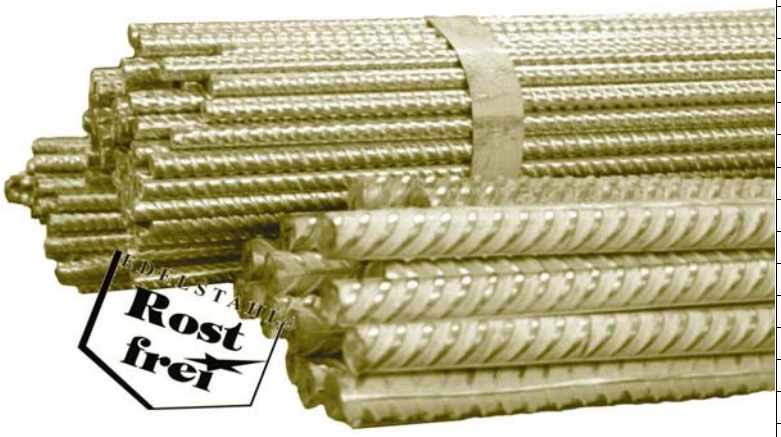

# PERMINOX®

**Edelstahlbewehrungen**
*Armatures inoxydables*

**Bestellung per Telefax** **01/854 72 29** ***Commandes par fax***

| | |
|---|---|
| **Bauobjekt:**<br>*Projet:* | **Bauteil:**<br>*Partie concernée:* |
| **Bestelldatum:**<br>*Date de commande:* | **Liefertermin:**<br>*Délai de livraison:* |
| **Bauingenieur:**<br>*Bureau d'ingénieurs:* | **Liste Nr:**<br>*Liste no:* |
| **Bauunternehmer:**<br>*Entrepreneur:* | **Lieferadresse:**<br>*Adresse de livraison:* |

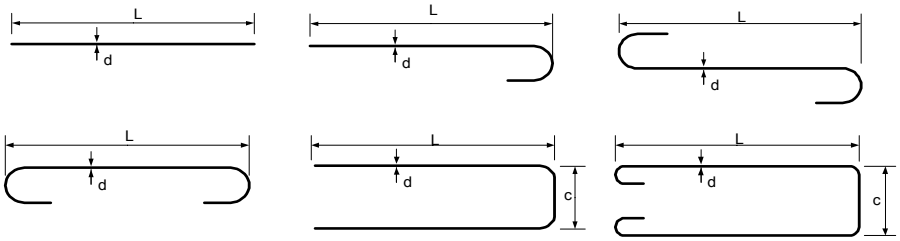


**Qualität/** ***Qualité:***

- **inox A2** (1.4301) ☐
- **inox A4** (1.4401/4571) ☐
- **PERMINOX®** (Duplex 1.4462) ☐

| **Pos.**<br>*Pos.* | **d**<br>(mm) | **Länge gestreckt**<br>*Longueur tot. développée*<br>(cm) | **Anzahl**<br>*Quantité*<br>(Stk.-pce) | **Alle Masse sind Aussenmasse in (cm)**<br>*Toutes les dimensions sont extérieures (cm)* |
|---|---|---|---|---|
| | | | | |
| | | | | |
| | | | | |
| | | | | |
| | | | | |
| | | | | |
| | | | | |
| | | | | |
| | | | | |
| | | | | |
| | | | | |
| | | | | |
| | | | | |

Abbiegungen und Masstoleranzen gemäss SIA 162

*Façonnages et tolérances dimensionnelles sont selon norme SIA 162*


ancotech

Administration+Produktion:
**ANCOTECH AG**
Spezialbewehrungen
Industriestrasse 3 Tel: 01/854 72 22
**CH-8157 Dielsdorf** Fax: 01/854 72 29

Bureau technique en Suisse Romande:
**ANCOTECH SA**
Armatures spéciales
Rue de Vevey 218 Tel: 026/919 87 77
**CH-1630 Bulle** Fax: 026/919 87 79


Jan. 2003

# PERMINOX®

**Edelstahlbewehrungen**
*Armatures inoxydables*

**Bestellung per Telefax** **01/854 72 29** ***Commandes par fax***

| | |
|---|---|
| **Bauobjekt:**<br>*Projet:* | **Bauteil:**<br>*Partie concernée:* |
| **Bestelldatum:**<br>*Date de commande:* | **Liefertermin:**<br>*Délai de livraison:* |
| **Bauingenieur:**<br>*Bureau d'ingénieurs:* | **Liste Nr:**<br>*Liste no:* |
| **Bauunternehmer:**<br>*Entrepreneur:* | **Lieferadresse:**<br>*Adresse de livraison:* |

| **Pos.**<br>*Pos.* | **Form** | **h**<br>(cm) | **s**<br>(mm) | **d**<br>(cm) | **g**<br>(mm) | **M** | **Anzahl**<br>*Quantité*<br>(Stk.-pce) |
|---|---|---|---|---|---|---|---|
| | | | | | | | |
| | | | | | | | |
| | | | | | | | |
| | | | | | | | |
| | | | | | | | |
| | | | | | | | |
| | | | | | | | |
| | | | | | | | |
| | | | | | | | |
| | | | | | | | |
| | | | | | | | |
| | | | | | | | |
| | | | | | | | |
| | | | | | | | |
| | | | | | | | |

**Qualität/** *Qualité:*

- ☐ **inox A2** (1.4301)
- ☐ **inox A4** (1.4401/4571)
- ☐ **PERMINOX®** (Duplex 1.4462)

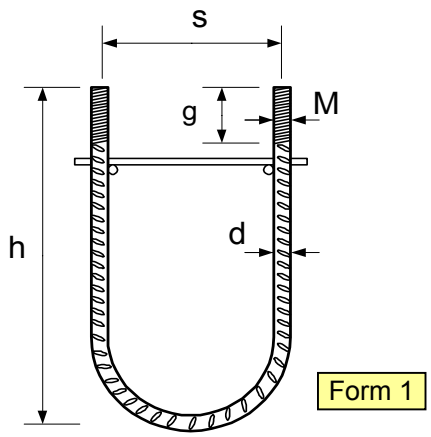


Form 1

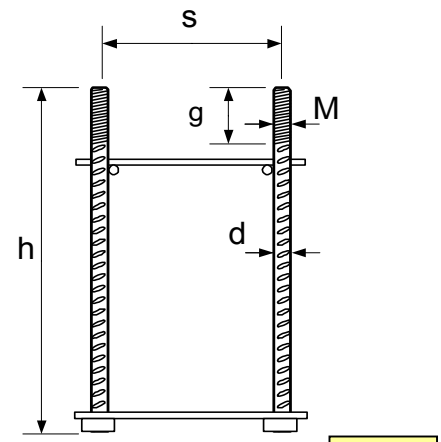


Form 2

Abbiegungen und Masstoleranzen gemäss SIA 162
Weites Abmessungen in Absprache mit ANCOTECH AG

*Façonnages et tolérances dimensionnelles sont selon norme SIA 162*
*D'autres dimensiones en accord avec ANCOTECH SA.*


ancotech

Administration+Produktion:
**ANCOTECH AG**
Spezialbewehrungen
Industriestrasse 3 Tel: 01/854 72 22
**CH-8157 Dielsdorf** Fax: 01/854 72 29

Bureau technique en Suisse Romande:
**ANCOTECH SA**
Armatures spéciales
Rue de Vevey 218 Tel: 026/919 87 77
**CH-1630 Bulle** Fax: 026/919 87 79


Jan. 2003

# Bestellforular - *Liste de commande*

| **Bestellung per Telefax** | **01/854 72 29** | ***Commandes par fax*** |
|---|---|---|

| | |
|---|---|
| **Bauobjekt:**<br>*Projet:*<br>*Cantiere:* | **Bauteil:**<br>*Partie concernée:*<br>*Parte concernante:* |
| **Bestelldatum:**<br>*Date de commande:*<br>*Data:* | **Liefertermin:**<br>*Délai de livraison:*<br>*Term.di cons.* |
| **Bauingenieur:**<br>*Bureau d'ingénieurs:*<br>*Ingeniere edile:* | **Liste Nr:**<br>*Liste no:*<br>*Lista no:* |
| **Bauunternehmer:**<br>*Entrepreneur:*<br>*Imprenditore:* | **Lieferadresse:**<br>*Adresse de livraison:*<br>*Indirizzo di consegna:* |

| **Pos.**<br>*Pos.* | **Artikel-Nr.**<br>*No.d'article* | **Beschreibung**<br>*Description* | **Material**<br>*Matériaux* | **Anzahl**<br>*Quantité*<br>(Stk-pces) |
|---|---|---|---|---|
| | | | | |
| | | | | |
| | | | | |
| | | | | |
| | | | | |
| | | | | |
| | | | | |
| | | | | |
| | | | | |
| | | | | |
| | | | | |
| | | | | |
| | | | | |
| | | | | |
| | | | | |


ancotech

Administration+Produktion:
**ANCOTECH AG**
Spezialbewehrungen
Industriestrasse 3 Tel: 01/854 72 22
**CH-8157 Dielsdorf** Fax: 01/854 72 29

Bureau technique en Suisse Romande:
**ANCOTECH SA**
Armatures spéciales
Rue de Vevey 218 Tel: 026/919 87 77
**CH-1630 Bulle** Fax: 026/919 87 79


Jan. 2003