Vorlagen für Bestellisten

Modèles des fiches de commande

ancotech

Spezialbewehrungen

Armatures spéciales

ancoPLUS®

Durchstanzbewehrungen
Armatures de poinçonnement

Bestellung per Telefax **01/854 72 29** ***Commandes par fax***

Bauobjekt: *Projet:*	**Bauteil:** *Partie concernée:*
Bestelldatum: *Date de commande:*	**Liefertermin:** *Délai de livraison:*
Bauingenieur: *Bureau d'ingénieurs:*	**Liste Nr:** *Liste no:*
Bauunternehmer: *Entrepreneur:*	**Lieferadresse:** *Adresse de livraison:*

Pos *Pos.*	**Typ** *Type*	**Höhe h_A** *hauteur h_A* (mm)				**n** [1)] (Stk-pce)	**Anzahl** *Quantité* (Stk-pces)	**Bemerkung** *Remarques* 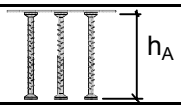

[1)] **n = Anzahl Anker pro ancoPLUS**

[1)] *n = Nombre d'ancre par ancoPLUS*

Pos *Pos.*	**Typ** *Type*	**Höhe h_A** *hauteur h_A* (mm)	**h** (mm)	**d_m** (mm)	**V_d** (kN)	**s** (mm)	**Anzahl** *Quantité* (Stk-pces)	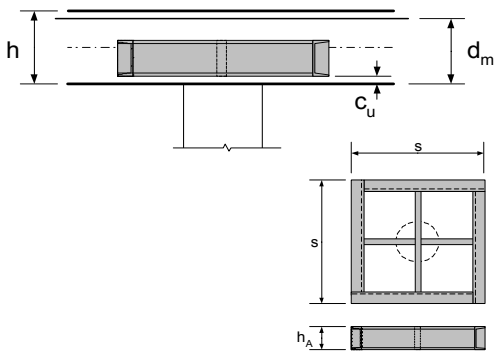

ancotech

Administration+Produktion:
ANCOTECH AG
Spezialbewehrungen
Industriestrasse 3 Tel: 01/854 72 22
CH-8157 Dielsdorf Fax: 01/854 72 29

Bureau technique en Suisse Romande:
ANCOTECH SA
Armatures spéciales
Rue de Vevey 218 Tel: 026/919 87 77
CH-1630 Bulle Fax: 026/919 87 79

Jan. 2003

ancoFIX®

Bewehrungen
Armatures

Bestellung per Telefax | **01/854 72 29** | ***Commandes par fax***

Bauobjekt: *Projet:* *Cantiere:*	**Bauteil:** *Partie concernée:* *Parte concernante:*
Bestelldatum: *Date de commande:* *Data:*	**Liefertermin:** *Date de livraison:* *Term.di cons.:*
Bauingenieur: *Bureau d'ingénieurs:* *Ingeniere edile:*	**Liste Nr:** *Liste no:* *Lista no:*
Bauunternehmer: *Entrepreneur:* *Imprenditore:*	**Lieferadresse:** *Adresse de livraison:* *Indirizzo di consegna:*

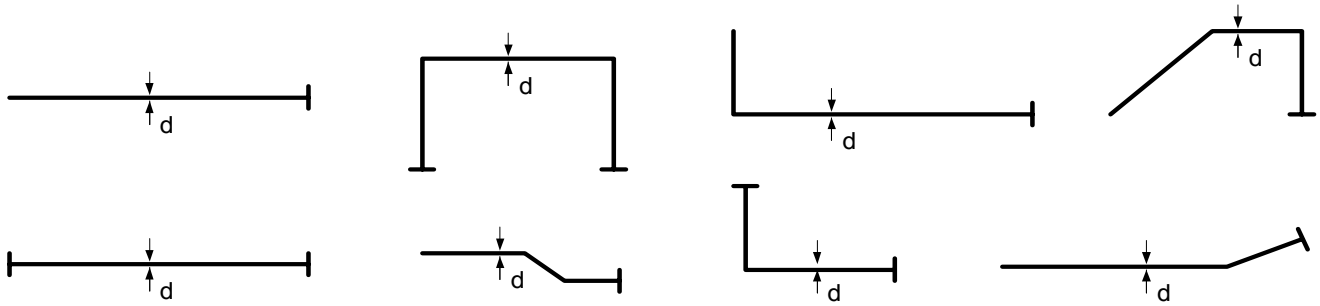

Pos. *Pos.*	**d** (mm)	**Länge gestreckt** *Longueur totale développée* (cm)	**Anzahl** *Quantité* (Stk.-pce)	**Alle Masse sind Aussenmasse in (cm)** *Toutes les dimensions sont extérieures (cm)*

Abbiegungen und Masstoleranzen gemäss SIA 162
Stahl S500 (SIA)

Façonnages et tolérances dimensionnelles selon norme SIA 162
Acier S500 (SIA)

ancotech

Administration+Produktion:
ANCOTECH AG
Spezialbewehrungen
Industriestrasse 3 Tel: 01/854 72 22
CH-8157 Dielsdorf Fax: 01/854 72 29

Bureau technique en Suisse Romande:
ANCOTECH SA
Armatures spéciales
Rue de Vevey 218 Tel: 026/919 87 77
CH-1630 Bulle Fax: 026/919 87 79

Jan. 2003

ancoFIX®

Bewehrungen
Armatures

Bestellung per Telefax 01/854 72 29 *Commandes par fax*

Bauobjekt / *Projet:*	**Bauteil** / *Partie concernée:*
Liste Nr. / *Liste no:*	**Liefertermin:** / *Délai de livraison*

Pos. *Pos.*	**d** (mm)	**Länge gestreckt** *Longueur totale développée* (cm)	**Anzahl** *Quantité* (Stk.-pce)	**Alle Masse sind Aussenmasse in (cm)** *Toutes les dimensions sont extérieures (cm)*

Abbiegungen und Masstoleranzen gemäss SIA 162
Stahl S500 (SIA)

Façonnages et tolérances dimensionnelles selon norme SIA 162
Acier S500 (SIA)

ancotech

Administration+Produktion:
ANCOTECH AG
Spezialbewehrungen
Industriestrasse 3 Tel: 01/854 72 22
CH-8157 Dielsdorf Fax: 01/854 72 29

Bureau technique en Suisse Romande:
ANCOTECH SA
Armatures spéciales
Rue de Vevey 218 Tel: 026/919 87 77
CH-1630 Bulle Fax: 026/919 87 79

Jan. 2003

TB Bewehrungsanschluss
Scellements d'armature

Bestellung per Telefax **01/854 72 29** ***Commandes par fax***

Bauobjekt: *Projet:* *Cantiere:*	**Bauteil:** *Partie concernée:* *Parte concernante:*
Bestelldatum: *Date de commande:* *Data:*	**Liefertermin:** *Délai de livraison:* *Term.di cons.*
Bauingenieur: *Bureau d'ingénieurs:* *Ingeniere edile:*	**Liste Nr:** *Liste no:* *Lista no:*
Bauunternehmer: *Entrepreneur:* *Imprenditore:*	**Lieferadresse:** *Adresse de livraison:* *Indirizzo di consegna:*

Ampulle / *Ampoule*

TB-Verankerungseisen
Fer d'armature TB

Dreh-Schlag
Rotation-percussion

Art. Nr. *No d'article*	**Epoxy-Ampulle** *Ampoule Epoxy*	**Verankerungseisen** *Fer d'armature* (mm)	**Qualität** *Qualité*	**Anzahl** *Quantité* (Stk - pce)
tb080400-r	amp08	8x 400	S500	
tb100500-r	amp10	10x 500	S500	
tb120580-r	amp12	12x 580	S500	
tb140660-r	amp14	14x 660	S500	
tb160740-r	amp16	16x 740	S500	
tb200950-r	amp20	20x 950	S500	
tb080400-4	amp08	8x 400	inox A4	
tb100500-4	amp10	10x 500	inox A4	
tb120580-4	amp12	12x 580	inox A4	
tb140660-4	amp14	14x 660	inox A4	
tb160740-4	amp16	16x 740	inox A4	
tb200950-4	amp20	20x 950	inox A4	

- Die Lieferung erfolgt in ganzen Verpackungseinheiten

- Livraison en emballage complet

ancotech

Administration+Produktion:
ANCOTECH AG
Spezialbewehrungen
Industriestrasse 3 Tel: 01/854 72 22
CH-8157 Dielsdorf Fax: 01/854 72 29

Bureau technique en Suisse Romande:
ANCOTECH SA
Armatures spéciales
Rue de Vevey 218 Tel: 026/919 87 77
CH-1630 Bulle Fax: 026/919 87 79

Jan. 2003

COLPO

Bewehrungsanschluss
Scellements d'armature

Bestellung per Telefax **01/854 72 29** ***Commandes par fax***

Bauobjekt: *Projet:* *Cantiere:*	**Bauteil:** *Partie concernée:* *Parte concernante:*
Bestelldatum: *Date de commande:* *Data:*	**Liefertermin:** *Délai de livraison:* *Term.di cons.*
Bauingenieur: *Bureau d'ingénieurs:* *Ingeniere edile:*	**Liste Nr:** *Liste no:* *Lista no:*
Bauunternehmer: *Entrepreneur:* *Imprenditore:*	**Lieferadresse:** *Adresse de livraison:* *Indirizzo di consegna:*

Schlagen
Percussion

COLPO-Bewehrungsanschluss komplett *Scellement d'armature COLPO, complet*

Typ *Type*		**COLPO-Ampulle** *Ampoule COLPO*	**Verankerungseisen** *Fer d'armature COLPO* (mm)	**Qualität** *Qualité*	**Anzahl** *Quantité* (Stk-pce)
10x485	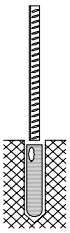 1x	1 x col10	**10x485**	S500	
12x585		1 x col12	**12x585**	S500	
14x680		1 x col16	**14x680**	S500	
16x775		1 x col16	**16x775**	S500	
20x960		1 x col20	**20x960**	S500	
10 x570	2x	2 x col10	**10 x570**	S500	
12x 690		2 x col12	**12x 690**	S500	
14x800		2 x col16	**14x800**	S500	
16x910		2 x col16	**16x910**	S500	
20x1120		2 x col20	**20x1120**	S500	
af14k	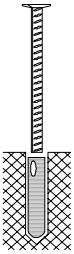 1x	1 x col16	ø14mm L= .....mm	S500	
af16k		1 x col16	ø16mm L= .....mm	S500	
af20k		1 x col20	ø20mm L= .....mm	S500	

Ausführungen in Edelstahl auf Anfrage *Exécution en acier inox sur demande.*

ancotech

Administration+Produktion:
ANCOTECH AG
Spezialbewehrungen
Industriestrasse 3 Tel: 01/854 72 22
CH-8157 Dielsdorf Fax: 01/854 72 29

Bureau technique en Suisse Romande:
ANCOTECH SA
Armatures spéciales
Rue de Vevey 218 Tel: 026/919 87 77
CH-1630 Bulle Fax: 026/919 87 79

Jan. 2003

BARON®

Schraubbewehrungsanschluss
Coupleurs d'armatures

Bestellung per Telefax **01/854 72 29** ***Commandes par fax***

Bauobjekt: *Projet:* *Cantiere:*	**Bauteil:** *Partie concernée:* *Parte concernante:*
Bestelldatum: *Date de commande:* *Data:*	**Liefertermin:** *Délai de livraison:* *Term.di cons.*
Bauingenieur: *Bureau d'ingénieurs:* *Ingeniere edile:*	**Liste Nr:** *Liste no:* *Lista no:*
Bauunternehmer: *Entrepreneur:* *Imprenditore:*	**Lieferadresse:** *Adresse de livraison:* *Indirizzo di consegna:*

Die technischen Daten entnehmen Sie dem Prospekt 'BARON-Schraubbewehrungen'.
Pour les données techniques consultez la documentation 'BARON-Coupleurs d'armatures'

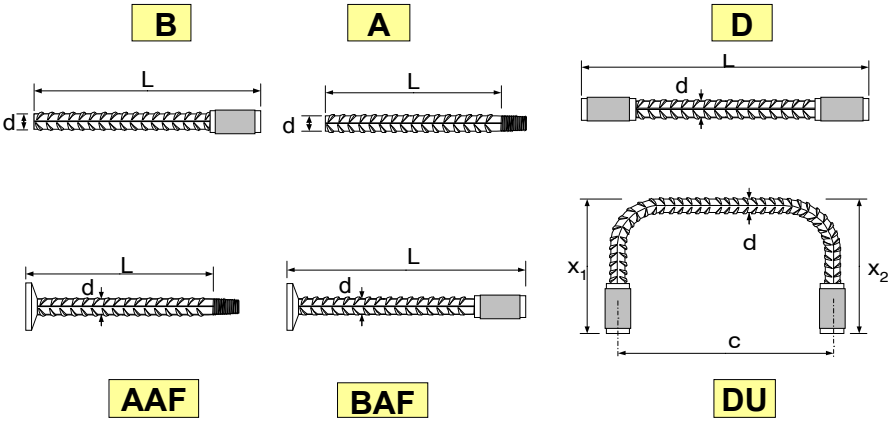

Zubehör / *Accessoires*

CT — **Nagelstopfen COMBI**
Bouchon de fixation COMBI

BNT — **Nagelteller**
Plaquette de fixation

BST — **Schraubteller**
Plaqette de fix.ation a visser

BFF — **Muffenfettung**
Graisse vapor. dans manchon

Pos. *Pos.*	**Typ** *type*	**Ø Stahl** *Ø acier* *d* (mm)	**Abmessungen** *Dimensions* **L** (mm)	**c** (mm)	**x1** (mm)	**x2** (mm)	**Zubehör** *Acccessoires*	**Anzahl** *Nombre* (Stk-pce-pz)	**Bemerkung** *Remarques*

Ausführung: Muffen Typ M, Standardgewinde SG
Masstoleranzen: gem. SIA 162 A2 3

Exécution: Manchon type M, filetage standard type SG
Tolérances dimensionnelles: selon norme SIA 162 A2 3

ancotech

Administration+Produktion:
ANCOTECH AG
Spezialbewehrungen
Industriestrasse 3 Tel: 01/854 72 22
CH-8157 Dielsdorf Fax: 01/854 72 29

Bureau technique en Suisse Romande:
ANCOTECH SA
Armatures spéciales
Rue de Vevey 218 Tel: 026/919 87 77
CH-1630 Bulle Fax: 026/919 87 79

Jan. 2003

BARON®

Schraubbewehrungsanschluss
Coupleurs d'armatures

Bestellung per Telefax **01/854 72 29** ***Commandes par fax***

Bauobjekt: *Projet:* *Cantiere:*	**Bauteil:** *Partie concernée:* *Parte concernante:*
Bestelldatum: *Date de commande:* *Data:*	**Liefertermin:** *Date de livraison:* *Term.di cons.:*
Bauingenieur: *Bureau d'ingénieurs:* *Ingeniere edile:*	**Liste Nr:** *Liste no:* *Lista no:*
Bauunternehmer: *Entrepreneur:* *Imprenditore:*	**Lieferadresse:** *Adresse de livraison:* *Indirizzo di consegna:*

Pos. *Pos.*	**d** (mm)	**Länge gestreckt** *Longueur développ.* (cm)	**Muffe** *Manchon* (Typ)	**Anzahl** *Quantité* (Stk.-pce)	**Alle Masse sind Aussenmasse in (cm)** *Toutes les dimensions sont extérieures (cm)*	**Zubehör** *Accessoires*

				R d_1 d_2	
Standard-Gewinde ***Filetage standard***	BBG-Spez.Gewinde *Filt. spec. type BBG*	Muffe Typ **M** *Manchon type **M***	Muffe Typ **P** *Manchon type **P***	Muffe Typ **R** *Manchon type **R***	ancoFIX-Kopf *Tête ancoFIX*

Abbiegungen und Masstoleranzen gemäss SIA 162
Stahl S500 (SIA)

Façonnages et tolérances dimensionnelles selon norme SIA 162
Acier S500 (SIA)

ancotech

Administration+Produktion:
ANCOTECH AG
Spezialbewehrungen
Industriestrasse 3 Tel: 01/854 72 22
CH-8157 Dielsdorf Fax: 01/854 72 29

Bureau technique en Suisse Romande:
ANCOTECH SA
Armatures spéciales
Rue de Vevey 218 Tel: 026/919 87 77
CH-1630 Bulle Fax: 026/919 87 79

Jan. 2003

Bestellforular - *Liste de commande*

Bestellung per Telefax	**01/854 72 29**	***Commandes par fax***

Bauobjekt: *Projet:* *Cantiere:*	**Bauteil:** *Partie concernée:* *Parte concernante:*
Bestelldatum: *Date de commande:* *Data:*	**Liefertermin:** *Délai de livraison:* *Term.di cons.*
Bauingenieur: *Bureau d'ingénieurs:* *Ingeniere edile:*	**Liste Nr:** *Liste no:* *Lista no:*
Bauunternehmer: *Entrepreneur:* *Imprenditore:*	**Lieferadresse:** *Adresse de livraison:* *Indirizzo di consegna:*

Pos. *Pos.*	**Artikel-Nr.** *No.d'article*	**Beschreibung** *Description*	**Material** *Matériaux*	**Anzahl** *Quantité* (Stk-pces)

ancotech

Administration+Produktion:
ANCOTECH AG
Spezialbewehrungen
Industriestrasse 3 Tel: 01/854 72 22
CH-8157 Dielsdorf Fax: 01/854 72 29

Bureau technique en Suisse Romande:
ANCOTECH SA
Armatures spéciales
Rue de Vevey 218 Tel: 026/919 87 77
CH-1630 Bulle Fax: 026/919 87 79

Jan. 2003